Załącznik nr 7 do Zapytania ofertowego
nr 24/POIR.02.01.00-00-0045/18/2018 z dnia 12.05.2020 r.
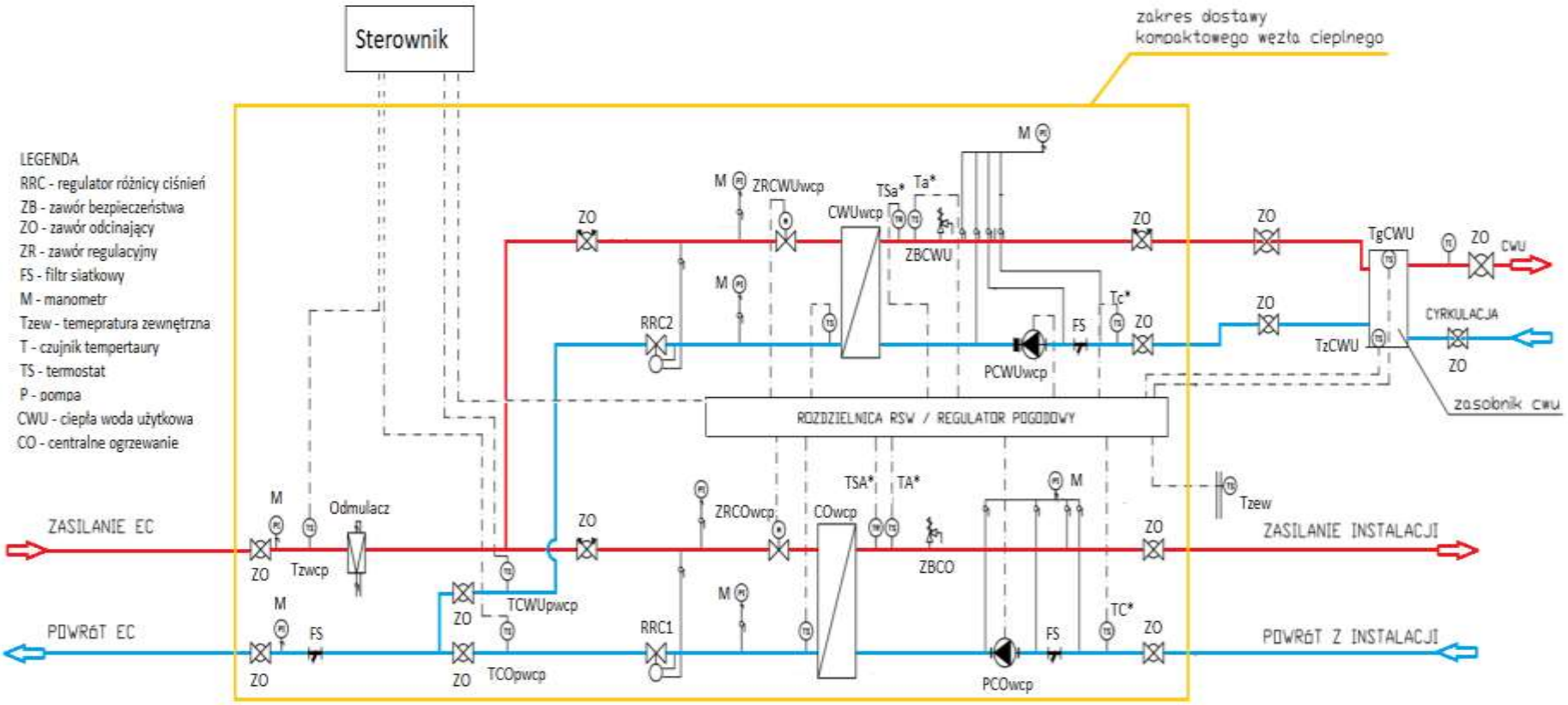
SCHEMAT TECHNOLOGICZNY KOMPAKTOWEGO WĘZŁA CIEPLNEGO